Technische Daten:

Belastbarkeit:	16 V–, 300 mA
Übergangswiderstand:	< 50 mΩ
Isolationswiderstand:	> 100 MΩ bei 500 V–
Prüfspannung:	1 min. mit 100 V, 50 Hz
zul. Betriebstemperatur:	– 20 °C bis + 80 °C
Lebensdauer:	mehr als 10 000 Umdrehungen
Kontakte:	vergoldet
Material:	Gehäuse PBT, glasfaserverstärkt, Achse PA, flach
Schaltwinkel:	30°
Befestigung:	auf der Leiterplatte mit Stiftkontakten bzw. Einlochmontage, Befestigungsgewinde M 9 x 0,75, Schlüsselweite 12 mm Verdrehungsschutz durch Nase am Gehäuse bzw. Gewindeabflachung
Schaltart:	unterbrechend
Lötbedingungen:	max.: 3 sec, 260 °C

Ausführungen:

Serie:

MRS 18 V

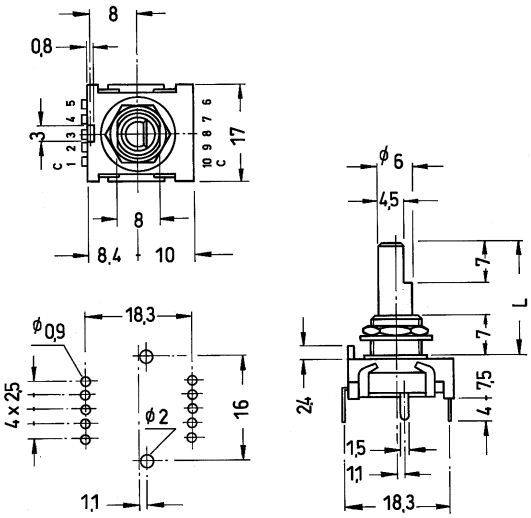

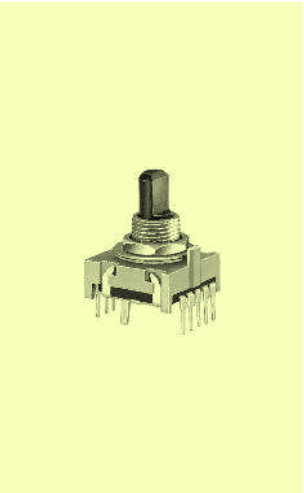

Schaltschema:

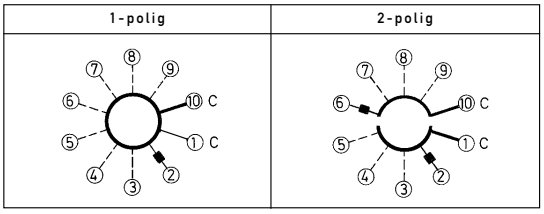

Bestellschlüssel:

MRS 18 V - 15 N - F 25 - 1

Serie

Anzahl der Ebenen:
1 – 2

Anzahl der Schaltstellungen:
2 – 8

Achsmaterial:	
Kunststoff 1	Metall 2

Achslänge L (mm)		
15	20	25

Achsausführung:	
gerändelt S	abgeflacht F

* Keine Lagertype, Mindestbestellmenge und Lieferzeit auf Anfrage